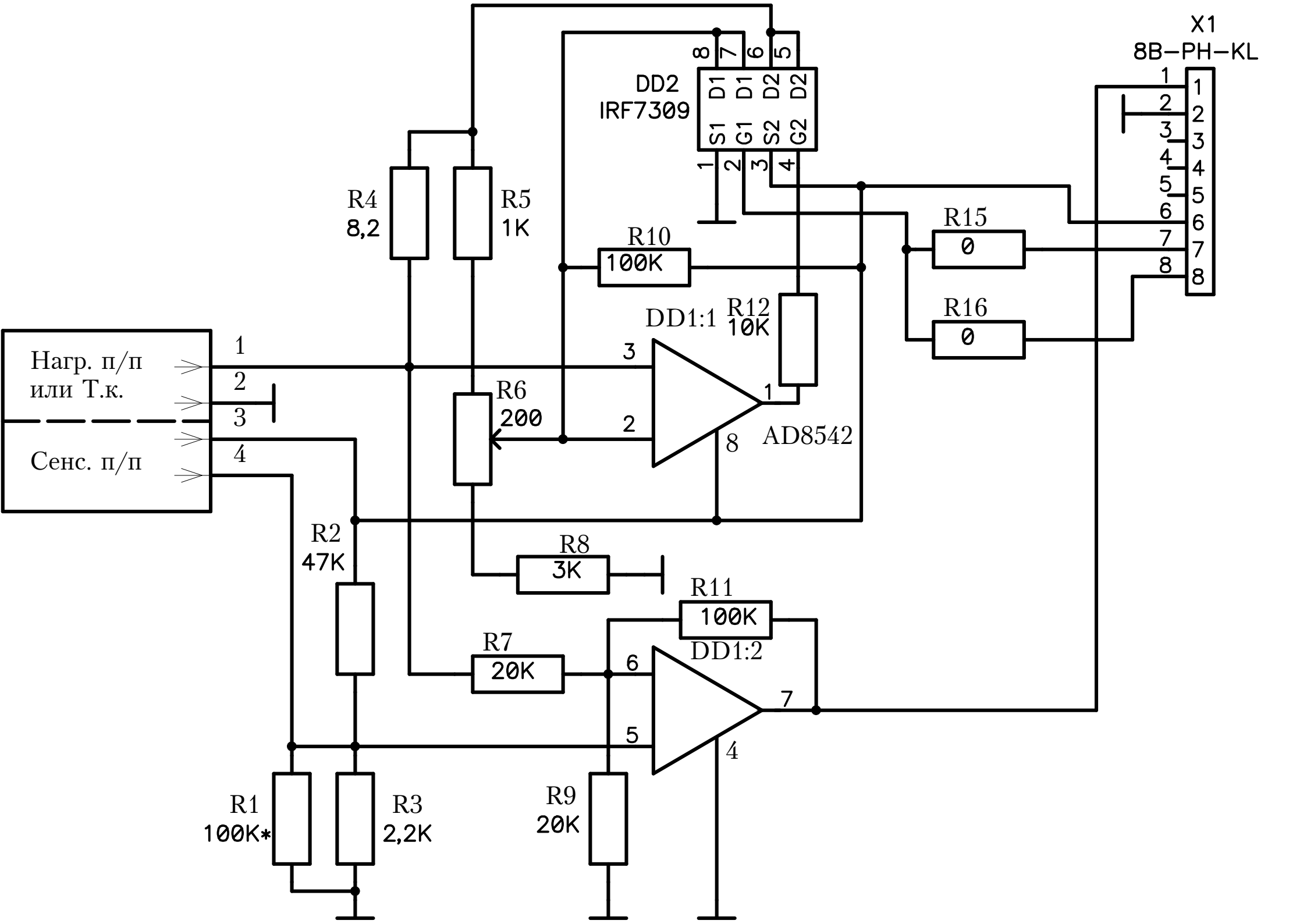
X1
8B-PH-KL
DD2
IRF7309
D1
D1
D2
D2
S1
G1
S2
G2
R4
8,2
R5
1K
R10
100K
R12
10K
R15
0
R16
0
DD1:1
AD8542
Нагр. п/п
или Т.к.
Сенс. п/п
R6
200
R2
47K
R8
3K
R11
100K
DD1:2
R7
20K
R1
100K*
R3
2,2K
R9
20K