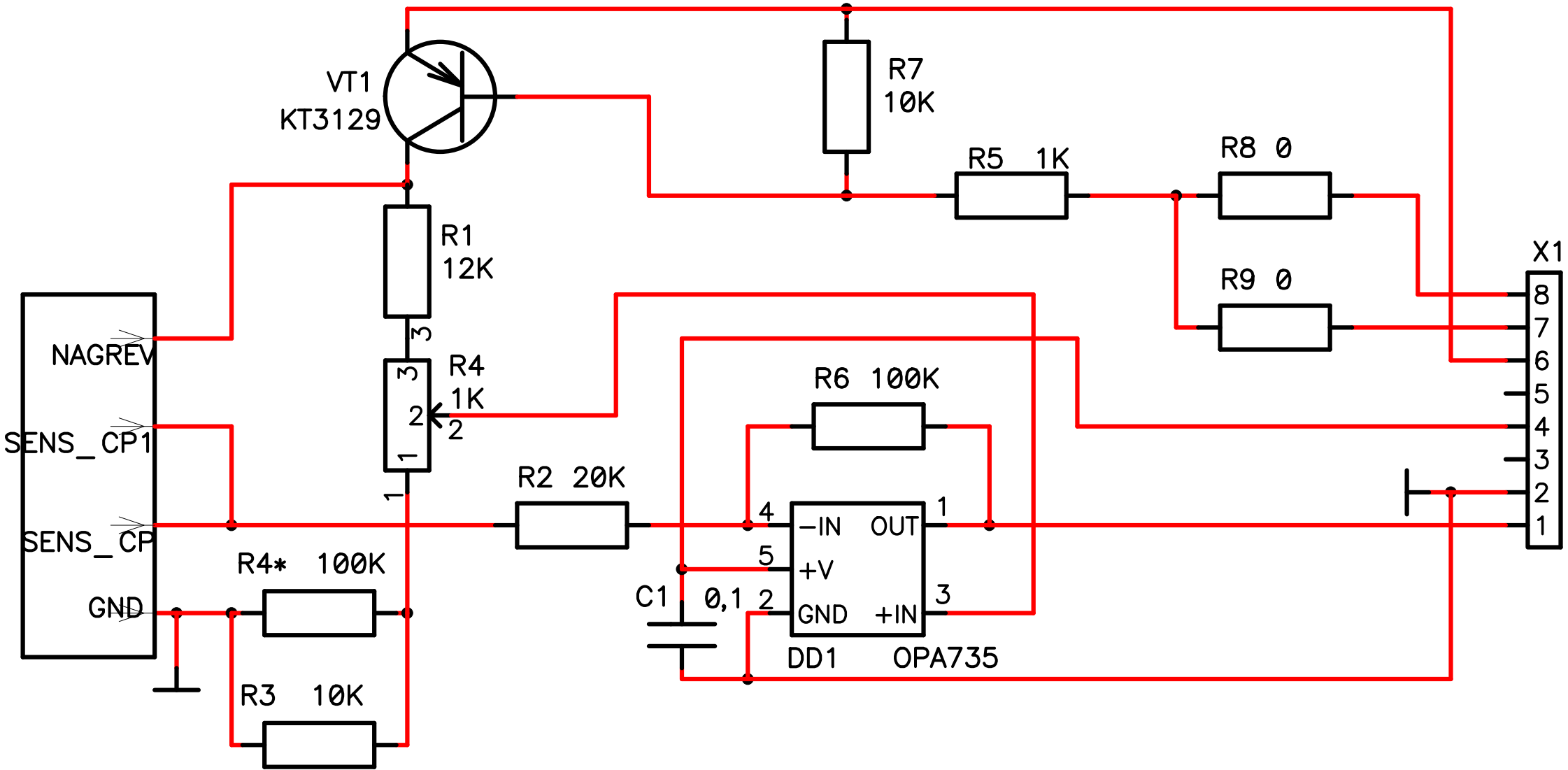Плата универсальная аналоговая для всех термокаталитических сенсоров для "Комета-М" (упрощенная)